ТУМБА ПРИКРОВАТНАЯ "СИБИРЬ"

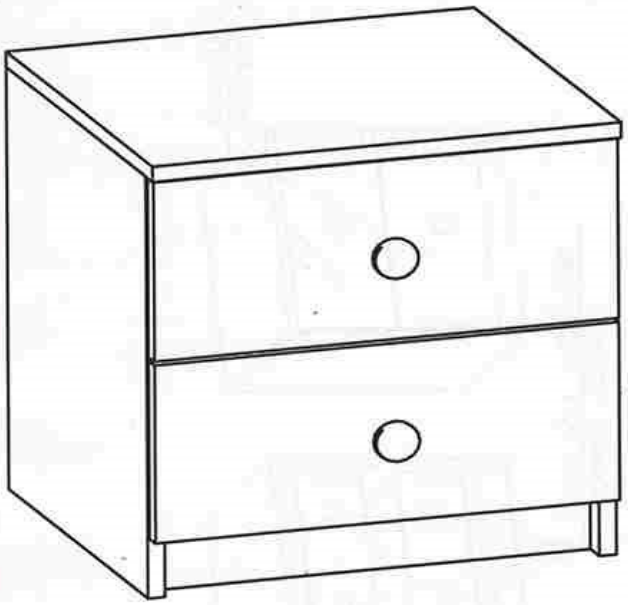

Перечень фурнитуры

1. Наконечник	- 4 шт.
2. Направляющая 350 мм	- 2 к-та
3. Ручка кнопка	- 2 шт.
4. Стяжка эксцентриковая	- 20 шт.
5. Стяжка ФС-16	- 1 шт.
6. Шкант 8*32	- 28 шт.
7. Шуруп 3,5*12	- 24 шт.
8. Шуруп 4*16	- 14 шт.
9. Шуруп 4*30	- 4 шт.
10. Гвоздь 1,5*20	- 44 шт.
11. Заглушка для эксцентрика	- 20 шт.

Перечень деталей

1. Левая стенка	440*384	- 1 шт.
2. Правая стенка	440*384	- 1 шт.
3. Верхняя крышка	432*404	- 1 шт.
4. Накладка ящика	428*186	- 2 шт.
5. Задняя стенка ДВП	428*270	- 1 шт.
6. Цоколь	400*60	- 1 шт.
7. Ребро жесткости	400*120	- 1 шт.
8. Нижняя крышка	400*384	- 1 шт.
9. Дно ящика ДВП	374*350	- 2 шт.
10. Стенки ящика	350*120	- 4 шт.
11. Фронтальн.стенка ящ.	342*120	- 2 шт.
12. Задняя стенка ящика	342*120	- 2 шт.

Уважаемый покупатель! Для более быстрой и качественной сборки мебели, рекомендуем пользоваться услугами специалистов.

Предприятие изготовитель оставляет за собой право на замену фурнитуры и комплектующих, не влияющих на качество изделия.

ООО «Мебель торг плюс»
Mebeltp.ru

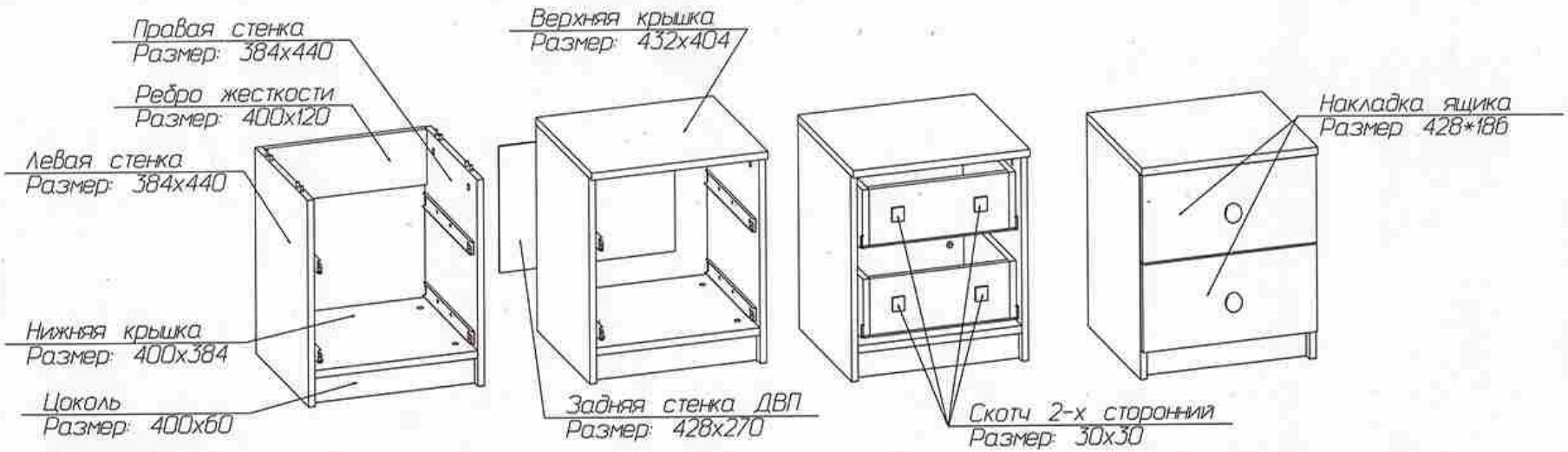

Сборка тумбы

1. На нижние торцы боковых стенок установить пластмассовые наконечники - шуруп 3,5*12.
2. На боковые стенки установить направляющие для ящиков, по намеченным отверстиям - шуруп 4*16.
3. К левой стенке закрепить нижнюю крышку, ребро жесткости и цоколь при помощи эксцентриковой стяжки и шкантов.
4. Цоколь закрепить к нижней крышке при помощи уголка стяжки ФС-16 и шурупов 4*16.
5. Установить правую стенку - эксцентриковая стяжка, шкант.
6. Установить заднюю стенку ДВП - гвоздь 1,5*20.
7. Установить верхнюю крышку - эксцентриковая стяжка, шкант.

Сборка ящика

Между боковыми стенками установить заднюю и фронтальную стенки ящика.
Установить дно ящика ДВПО - гвозди 2*20.
Установить часть роликовой направляющей для ящика - шуруп-4*16.
На фронтальной стенке ящика расположен двухсторонний скотч.

Установка фасадов.

Снять защитную пленку с двухстроннего скотча на фронтальной стенке ящика.
На фасад ящика установить ручку.
Приклеить фасад к фронтальной стенке ящика. Вынуть ящик из корпуса комода, зафиксировать шурупом 4*30.

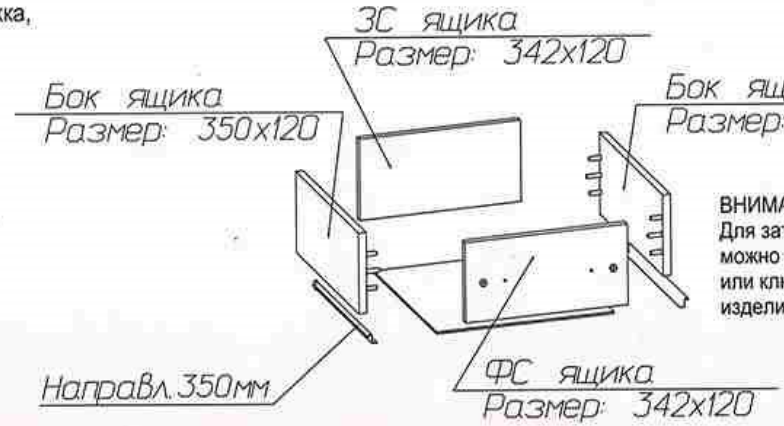

ВНИМАНИЕ!
Для затяжки эксцентриковой стяжки можно использовать крестовую отвертку или ключ шестигранник, входящий в фурнитуру изделия.

ООО «Мебель торг плюс»
Mebeltp.ru